令和6年度　国民スポーツ大会九州ブロック大会　組合せ

【成年男子】（本国スポ出場数：6）

トーナメント

1、2、3位決定戦

【シード順位】

1　福岡県

2　宮崎県

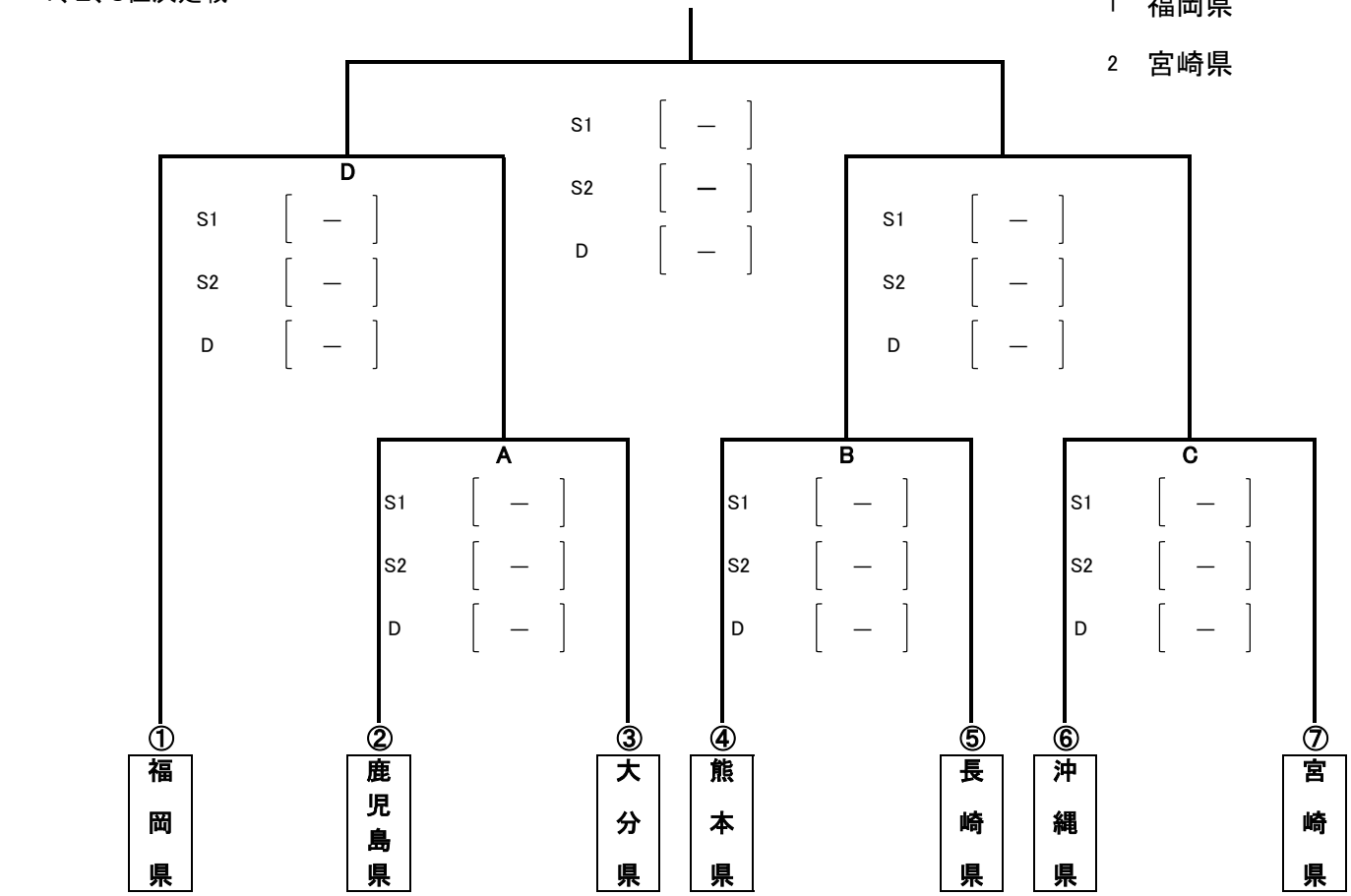

【順位】

1位 ＿＿＿＿＿＿

2位 ＿＿＿＿＿＿

位 ＿＿＿＿＿＿

位 ＿＿＿＿＿＿

位 ＿＿＿＿＿＿

6位 ＿＿＿＿＿＿

コンソレーション（初戦敗退のみ）

（本国スポ出場決定戦）

D で①が勝った場合、 **F** の試合は実施しない（ **C** の敗者が自動的に **G** へ）

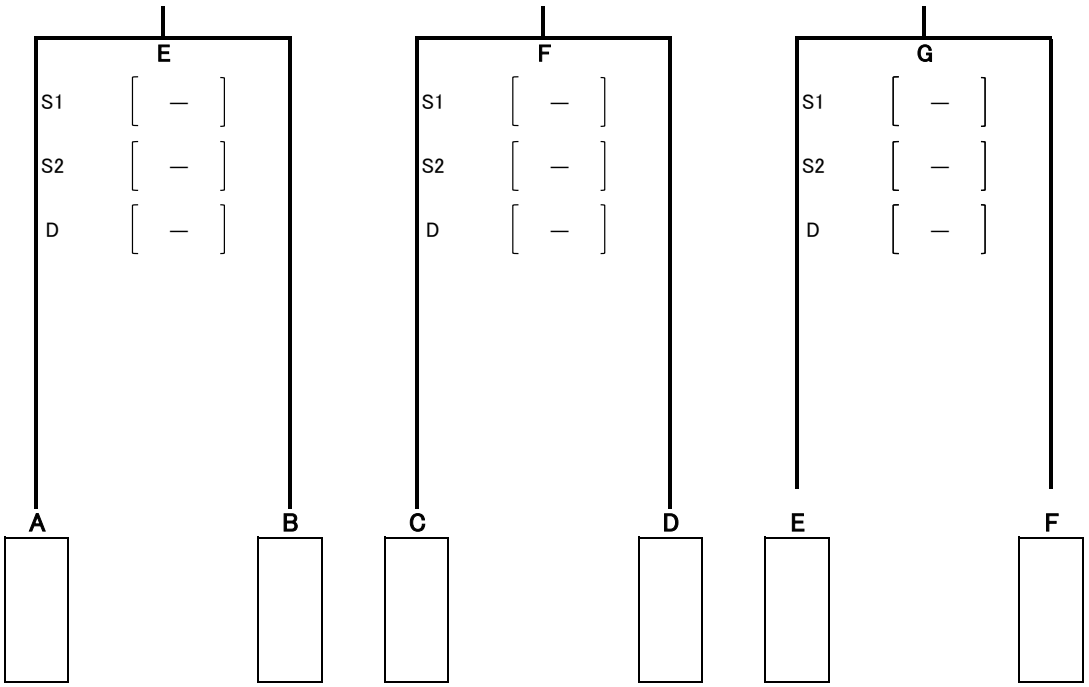

レフェリー

光富 美穂子

ディレクター

小林　正雄

令和6年度　国民スポーツ大会九州ブロック大会　組合せ

【成年女子】(本国スポ出場数：5)

トーナメント

1、2位決定戦

【シード順位】

1　福岡県

2　宮崎県

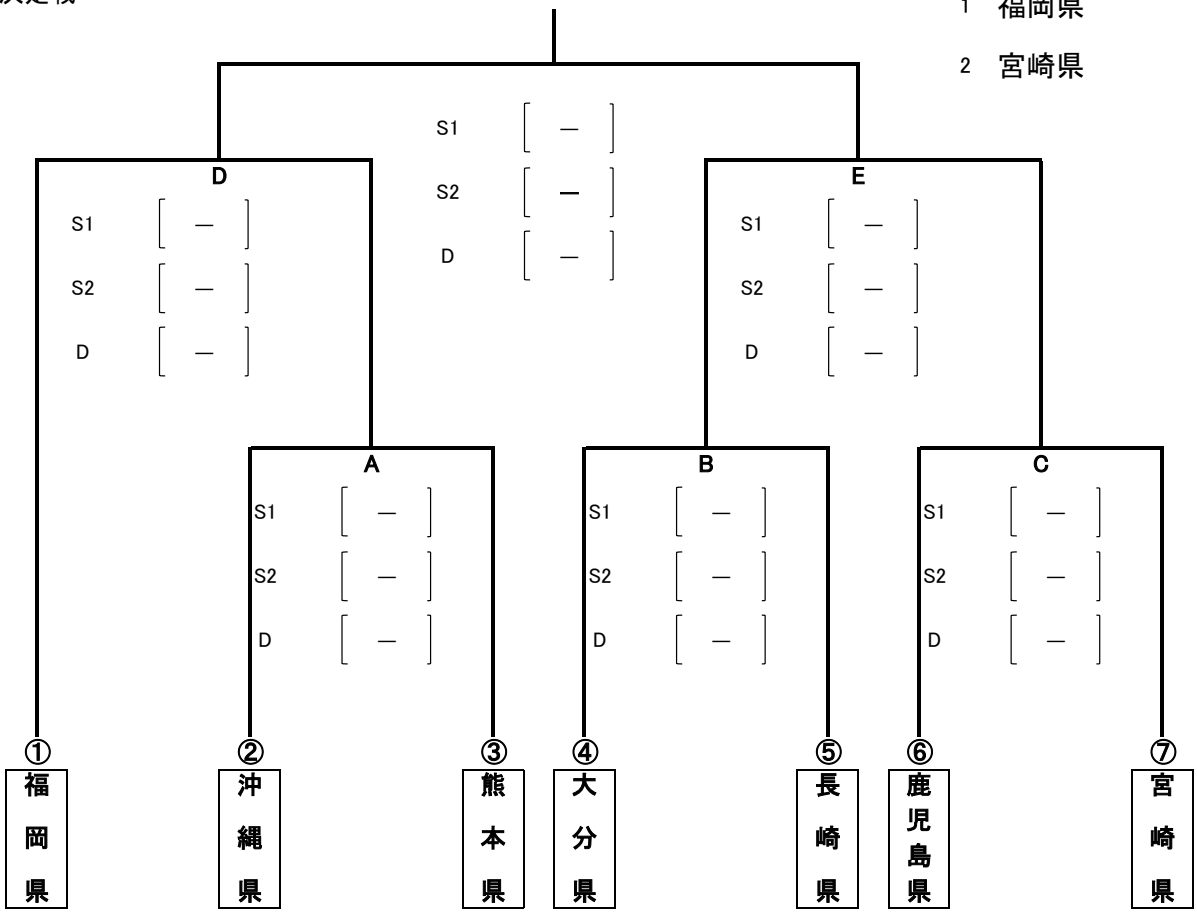

【順位】

1位 _____

2位 _____

3位 _____

3位 _____

5位 _____

フィードインコンソレーション

本国スポ出場決定戦

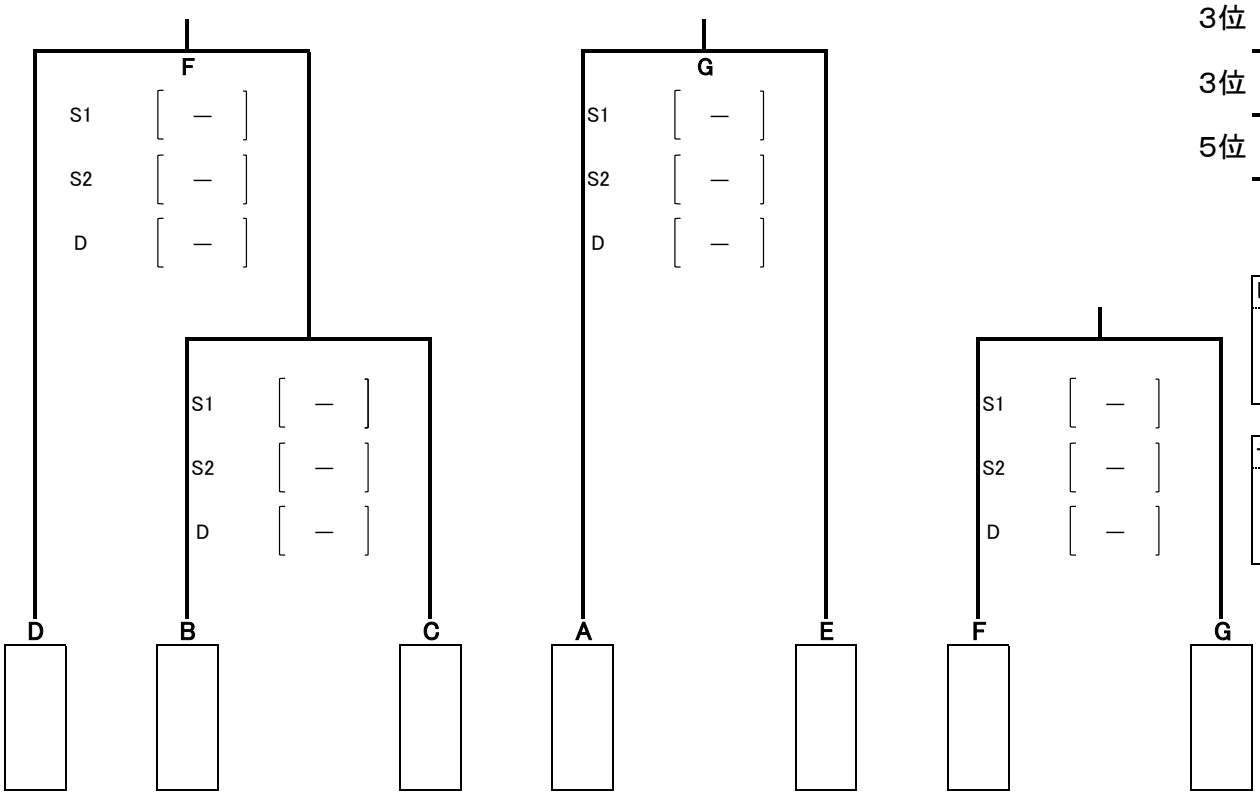

レフェリー

光富 美穂子

ディレクター

小林　正雄